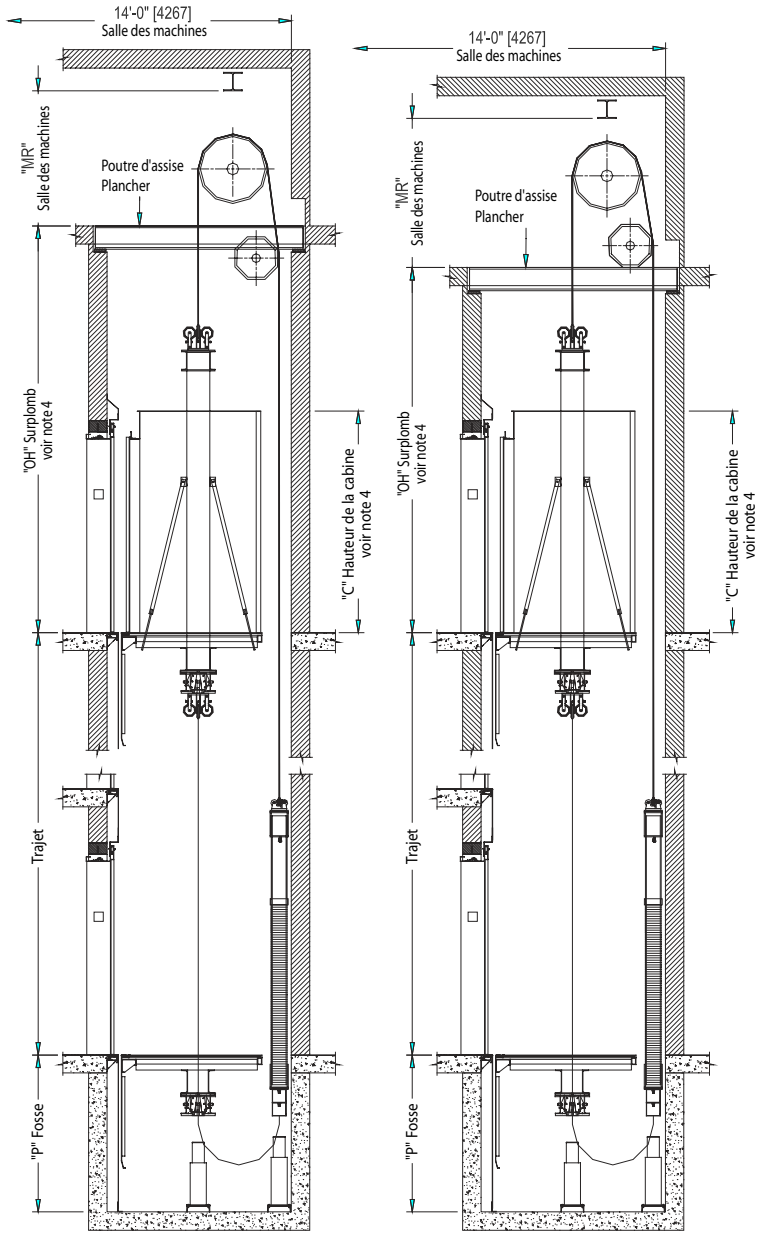

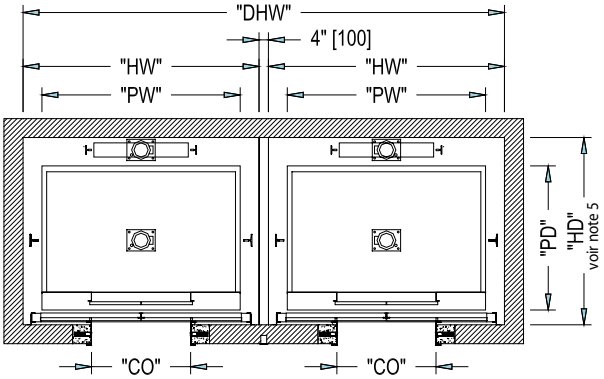

Vitesse pi/min (m/s)	Surplomb minimum (Poulie déflectrice dans le surplomb[4])	Surplomb minimum (Poulie déflectrice dans la salle des machines)	Profondeur de la fosse
	OH	OH	P
150-200 (0.75-1)	16'-6'' (5030 mm)	15'-0'' (4570 mm)	5'-6'' (1675 mm)
250-350 (1.25-1.75)	17'-6'' (5335 mm)	16'-0'' (4875 mm)	
400 (2)	18'-6'' (5640 mm)	17'-0'' (5180 mm)	6'-0'' (1830 mm)
450-500 (2.25-2.5)	19'-6'' (5945 mm)	18'-0'' (5485 mm)	6'-6'' (1980 mm)

① Démontre une non-conformité avec l'ADA
② Ne permet pas le transport d'une civière
③ Ne permet pas le transport d'une civière, selon le code du bâtiment de l'Alberta
④ Conçu pour des cabines de 8'-0" [2440 mm]. Pour des cabines de 9'-0" [2745 mm], ajoutez 1'-0" [305 mm] au surplomb. Pour des cabines de 10'-0" [3050 mm], ajoutez 2'-0" [305 mm] au surplomb.
⑤ Quand l'espace accessible est en dessous du puits, des dispositifs de frein de sécurité sont requis sur le contrepoid. Ajoutez 9.5" à la dimension du puits où le contrepoid est situé.
⑥ Pour configuration en duplex ou en triplex avec entrée arrière, voir page suivante pour calculer les dimensions requises pour le puits.
⑦ Dimensions conformes aux codes de l'ascenseur ASME A17.1 et CAN/CSA B44.

Entrée	Capacité lbs (kg)	Vitesse pi/min (m/s)	Largeur du puits		Prof. du puits	Larg. de la plate-forme	Prof. de la plate-forme	Larg. int. de la cabine	Prof. int. de la cabine	Ouver-ture libre
			HW[5]	DHW[5]	HD[5]	PW	PD	CIW	CID	CO
OC[1,2]	2100 (950)	150-500 (0.75-2.5)	7'-4'' (2235)	15'-0'' (4570)	6'-7 1/4'' (2015)	6'-0'' (1830)	5'-1'' (1550)	5'-8'' (1727)	4'-3'' (1295)	3'-0'' (915)
OC[2]	2500 (1150)	150-500 (0.75-2.5)	8'-4'' (2540)	17'-0'' (5180)	6'-7 1/4'' (2015)	7'-0'' (2135)	5'-1'' (1550)	6'-8'' (2032)	4'-3'' (1295)	3'-6'' (1070)
OC[2]	3000 (1350)	150-500 (0.75-2.5)	8'-4'' (2540)	17'-0'' (5180)	7'-1 1/4'' (2165)	7'-0'' (2135)	5'-7'' (1700)	6'-8'' (2032)	4'-9'' (1448)	3'-6'' (1070)
OC[3]	3500 (1600)	150-500 (0.75-2.5)	8'-4'' (2540)	17'-0'' (5180)	7'-9 1/4'' (2370)	7'-0'' (2135)	6'-3'' (1905)	6'-8'' (2032)	5'-5'' (1651)	3'-6'' (1070)
OC[3]	4000 (1800)	150-500 (0.75-2.5)	9'-4'' (2845)	19'-0'' (5790)	7'-9 1/4'' (2370)	8'-0'' (2440)	6'-3'' (1905)	7'-8'' (2337)	5'-5'' (1651)	4'-0'' (1220)

OC : Ouverture Centrale

Pour les zones sismiques 2 ou plus grandes, ajoutez aux dimensions (pouces) [mm]	HW	4'' (100 mm)
	HD	1'' (25 mm)
	HWR	3'' (75 mm)

Projet : _____

Endroit : _____

Traction à engrenage "machines en haut"
TYPE PASSAGER - Duplex
Entrée avant - Ouverture centrale

Groupe manufacturier d'ascenseurs

GLOBAL TARDIF

Elevator Manufacturing Group