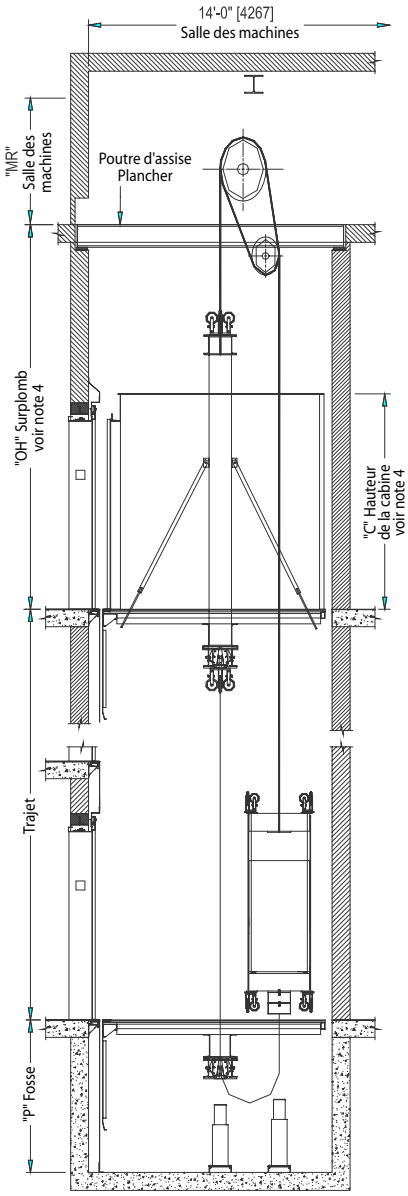

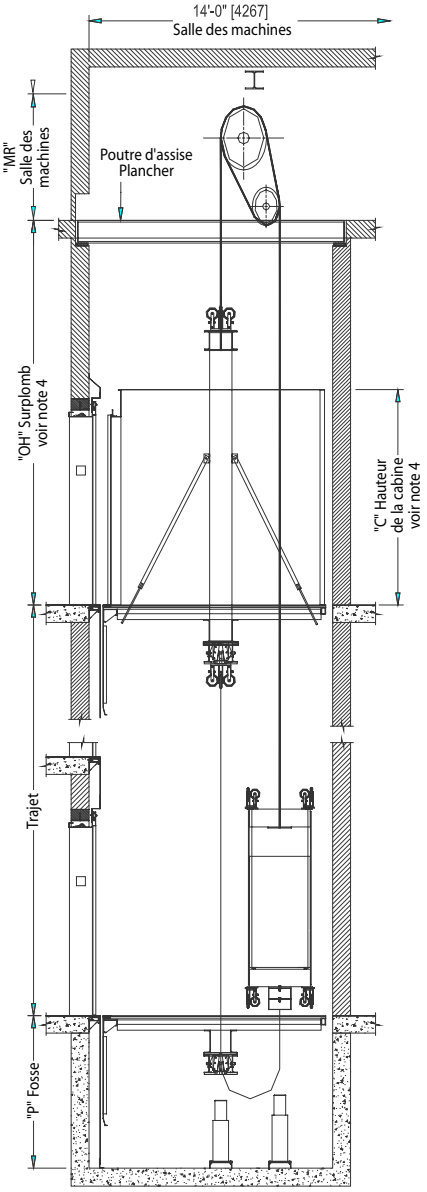

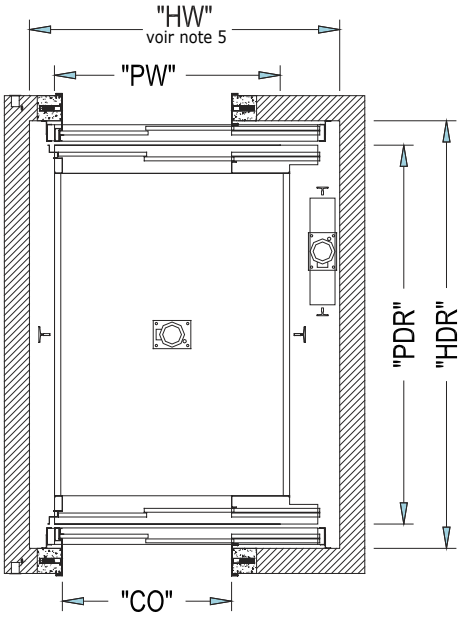

Vitesse[7,8] pi/min (m/s)	Surplomb minimum (Poulie déflectrice dans le surplomb[4])	Surplomb minimum (Poulie déflectrice dans la salle des machines)	Profondeur de la fosse
	OH	**OH**	**P**
700 (3.5)	24'-0'' (7315 mm)	22'-0'' (6710 mm)	12'-0'' (3660 mm)
800 (4.0)	24'-6'' (7470 mm)	22'-6'' (6860 mm)	12'-0'' (3660 mm)
1000 (5.0)	28'-0'' (8535 mm)	26'-0'' (7925 mm)	16'-0'' (4875 mm)
1200 (6.0)	29'-6'' (8995 mm)	27'-6'' (8380 mm)	19'-0'' (8380 mm)

④ Conçu pour des cabines de 8'-0" [2440 mm]. Pour des cabines de 9'-0" [2745 mm], ajoutez 1'-0" [305 mm] au surplomb. Pour des cabines de 10'-0" [3050 mm], ajoutez 2'-0" [305 mm] au surplomb.

⑤ Quand l'espace accessible est en dessous du puits, des dispositifs de frein de sécurité sont requis sur le contrepoid. Ajoutez 9.5" à la dimension du puits où le contrepoid est situé.

⑥ Pour configuration en duplex ou en triplex avec entrée arrière, voir page suivante pour calculer les dimensions requises pour le puits.

⑦ Entraînement 1:1 avec machine sans engrenage

⑧ Entraînement 2:1 avec machine à engrenages

⑨ Dimensions conformes aux codes de l'ascenseur ASME A17.1 et CAN/CSA B44.

Entrée	Capacité lbs (kg)	Vitesse pi/min (m/s)	Largeur du puits	Prof. du puits	Larg. de la plate-forme	Prof. de la plate-forme	Larg. int. de la cabine	Prof. int. de la cabine	Ouver-ture libre
			HW[5]	**HDR**[5]	**PW**	**PDR**	**CIW**	**CID**	**CO**
OLDV	4000 (1800)	700-1200 (3.5-6.1)	8'-0" (2440)	10'-9 1/4" (3285)	5'-8" (1730)	9'-5 3/4" (2890)	5'-4'' (1626)	7'-11 3/4" (2432)	4'-0" (1220)
OLDV	4500 (2000)	700-1200 (3.5-6.1)	8'-4" (2540)	10'-9 1/4" (3285)	6'-0" (1830)	9'-5 3/4" (2890)	5'-8'' (1727)	7'-11 3/4" (2432)	4'-0" (1220)
OLDV	5000 (2250)	700-1200 (3.5-6.1)	8'-7" (2615)	11'-4 1/4" (3460)	6'-3" (1905)	10'-0 3/4" (3070)	5'-11'' (1803)	8'-6 3/4" (2610)	4'-6" (1370)

OLDV : Ouverture Latérale Double Vitesse

Pour les zones sismiques 2 ou plus grandes, ajoutez aux dimensions (pouces) [mm]		
	HW	4'' (100 mm)
	HD	1'' (25 mm)
	HWR	3'' (75 mm)

Projet : _____

Endroit : _____

Traction sans engrenage "machine en haut"
TYPE HÔPITAL - Simplex

Entrée avant et arrière - Ouverture double vitesse

Groupe manufacturier d'ascenseurs

GLOBAL TARDIF

Elevator Manufacturing Group