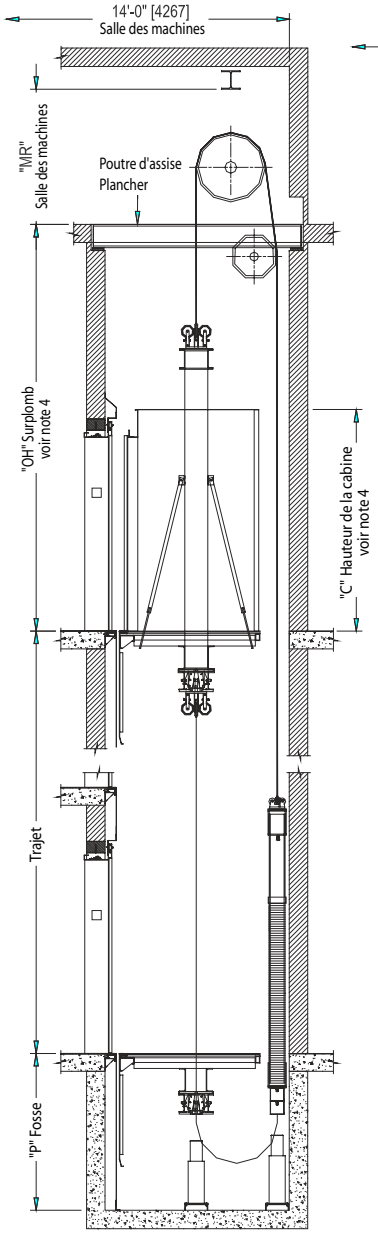

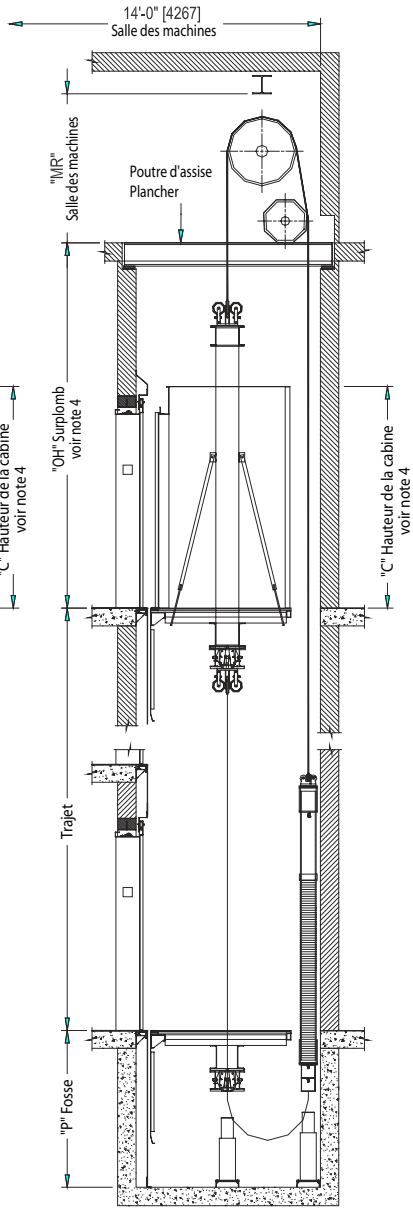

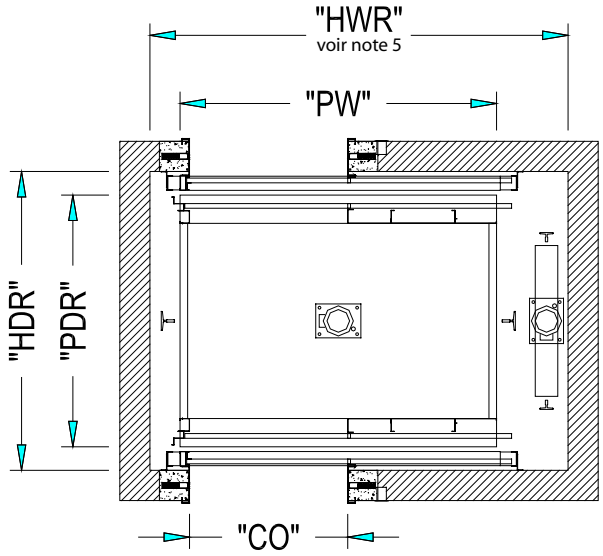

Vitesse pi/min (m/s)	Surplomb minimum (Poulie déflectrice dans le surplomb[4])	Surplomb minimum (Poulie déflectrice dans la salle des machines)	Profondeur de la fosse
	OH	**OH**	**P**
150-200 (0.75-1)	16'-6'' (5030 mm)	15'-0'' (4570 mm)	5'-6'' (1675 mm)
250-350 (1.25-1.75)	17'-6'' (5335 mm)	16'-0'' (4875 mm)	
400 (2)	18'-6'' (5640 mm)	17'-0'' (5180 mm)	6'-0'' (1830 mm)
450-500 (2.25-2.5)	19'-6'' (5945 mm)	18'-0'' (5485 mm)	6'-6'' (1980 mm)

② Ne permet pas le transport d'une civière
④ Conçu pour des cabines de 8'-0" [2440 mm]. Pour des cabines de 9'-0" [2745 mm], ajoutez
1'-0" [305 mm] au surplomb. Pour des cabines de 10'-0" [3050 mm], ajoutez 2'-0" [305 mm] au surplomb.
⑤ Quand l'espace accessible est en dessous du puits, des dispositifs de frein de sécurité sont requis sur le contrepoid. Ajoutez 9.5" à la dimension du puits où le contrepoid est situé.
⑥ Pour configuration en duplex ou en triplex avec entrée arrière, voir page suivante pour calculer les dimensions requises pour le puits.
⑦ Dimensions conformes aux codes de l'ascenseur ASME A17.1 et CAN/CSA B44.

Entrée	Capacité lbs (kg)	Vitesse pi/min (m/s)	Largeur du puits	Prof. du puits	Larg. de la plate-forme	Prof. de la plate-forme	Larg. int. de la cabine	Prof. int. de la cabine	Ouver-ture libre
			HWR[5]	**HDR[5]**	**PW**	**PDR**	**CIW**	**CID**	**CO**
OLSV[2]	2100 (950)	150-500 (0.75-2.5)	8'-4'' (2540)	6'-7 1/4'' (2015)	6'-0'' (1830)	5'-6 3/4'' (1695)	5'-8'' (1727)	4'-3 3/4'' (1314)	3'-0'' (915)
OLSV	2500 (1150)	150-500 (0.75-2.5)	9'-4'' (2845)	6'-7 1/4'' (2015)	7'-0'' (2135)	5'-6 3/4'' (1695)	6'-8'' (2032)	4'-3 3/4'' (1314)	3'-6'' (1070)
OLSV	3000 (1350)	150-500 (0.75-2.5)	9'-4'' (2845)	7'-1 1/4'' (2165)	7'-0'' (2135)	6'-0 3/4'' (1850)	6'-8'' (2032)	4'-9 3/4'' (1467)	3'-6'' (1070)
OLSV	3500 (1600)	150-500 (0.75-2.5)	9'-4'' (2845)	7'-9 1/4'' (2370)	7'-0'' (2135)	6'-8 3/4'' (2050)	6'-8'' (2032)	5'-5 3/4'' (1670)	3'-6'' (1070)

OLSV : Ouverture Latérale Simple Vitesse

Pour les zones sismiques 2 ou plus grandes, ajoutez aux dimensions (pouces) [mm]		
	HW	4'' (100 mm)
	HD	1'' (25 mm)
	HWR	3'' (75 mm)

Projet : _____

Endroit : _____

Traction à engrenage "machines en haut" TYPE PASSAGER - Simplex

Entrée avant et arrière - Ouverture simple vitesse

Groupe manufacturier d'ascenseurs

GLOBAL TARDIF

Elevator Manufacturing Group